L'acqua è vita!

ALLSERVICE
WATER SYSTEM

NEW LINE GROUP

Scheda tecnica FAMILY WATER

ALLSERVICE
WATER SYSTEM

FAMILY WATER

FAMILY WATER È UN DISPOSITIVO AD'ACQUA NATURALE A TEMPERATURA DI RETE IDRICA, CHE PERMETTE DI EROGARE ANCHE ACQUA OSMOTIZZATA.

FAMILY WATER

Scheda tecnica FAMILY WATER

STRUTTURA	Acciao verniciato a polvere
ALIMENTAZIONE	220-230 Vac | 50-60Hz
ELETTRICA COMPRESSORE	1/8HP con protezione termica e condensatore di
CAPACITA' REFRIGERANTE	spunto 180W 155 Kcal/h
GAS REFRIGERANTE	R134a

CONDENSAZIONE	Aria forzata
ACQUA PRODOTTA	Acqua naturale temperatura ambiente e
CAPACITÀ DI EROGAZIONE	osmotizzata 100lt/h
POMPA	300lt/h
FUNZIONI	Sistema automatico stop perdite rilevate Sistema automatico di controllo esaurimento filtri Sistema automatico di stop per protezione termica Intelligent System Program Sistema di pre-filtrazione Terminter al carbone attivo vegetale Rilevazione della pressione di esercizio Sistema automatico di controllo volumetrico dei Lt erogati
FILTRO	Arricchitore di ioni: filtro alcalino Sistema osmotico: membrana XXL con vessel integrato
DIMENSIONI	Altezza: 41 cm Larghezza: 45,5 cm Profondità: 10,5 cm

ALLSERVICE
WATER SYSTEM

ALLSERVICE WATER SYSTEM e NEW LINE GROUP presentano:

L' **AFFINATORE SLIM!**

Più basso di un accendino!

(solo 29x58x6cm)

tecnologia, componenti, assemblaggio

made in Italy

con tecnologia **INVERTER**

- *acqua filtrata*
- *acqua liscia ed alcalina*

caratteristiche principali

- risparmio energetico
- alimentazione 48V
- ideale per la famiglia
- tubi antibatterici
- sanificazione non necessaria
- vessel in acciaio AISI 304 (membran a 300GPD)
- gasatura top temp. ambiente (+18%)
- eccellenza nella produzione (QUALITÀ SUPERIORE)

ALLSERVICE
WATER SYSTEM

ideale per cucine

STOSA CUCINE

IKEA

nascosto nel sottozoccolo

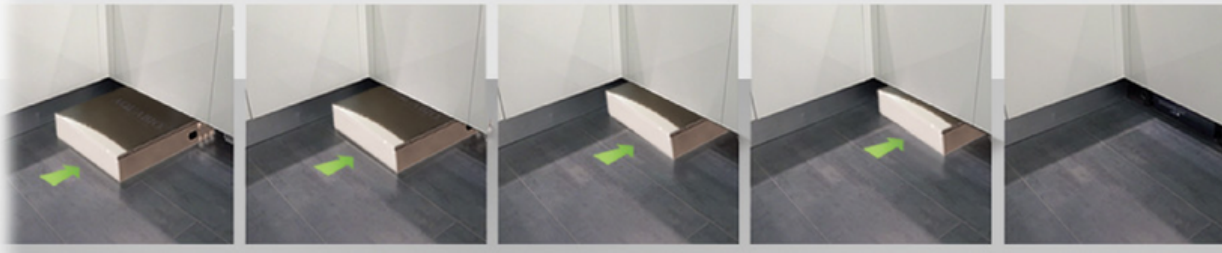

NEW LINE GROUP.

caratteristiche tecniche

	OSMOSI INVERSA DIRETTO 6cm
Alimentazione	100-240 V; 50/60 Hz
Motore	3x36W@36VDC
Pompa	n.3 a membrana
Membrana	Osmotica 2017 da 300 GPD (n.1)
Filtro	In carbone attivo alimentare inline da 12" integrato
2° Filtro optional	Per sedimenti in linea da 12"
Centralina	MODULUS con convertitore 120W
Avvio Pompa	Soft Start
Sensore	Antiallagamento con blocco funzioni ed ingresso acqua
Peso	6 kg (Dolomite Diretto CO2) - 5 kg (Dolomite Diretto)
Dimensioni	290 x 60 x 580 mm (LxHxP)
Capacità erogazione	1,8 Lt/m@25° - 1,4 Lt/m@15° (+/- 10%)

ALLSERVICE
WATER SYSTEM

NEW LINE GROUP.

NLG SodaSystem DM

DISPOSITIVO PER LA PRODUZIONE DI ACQUA GASATA MEDIANTE MEMBRANA

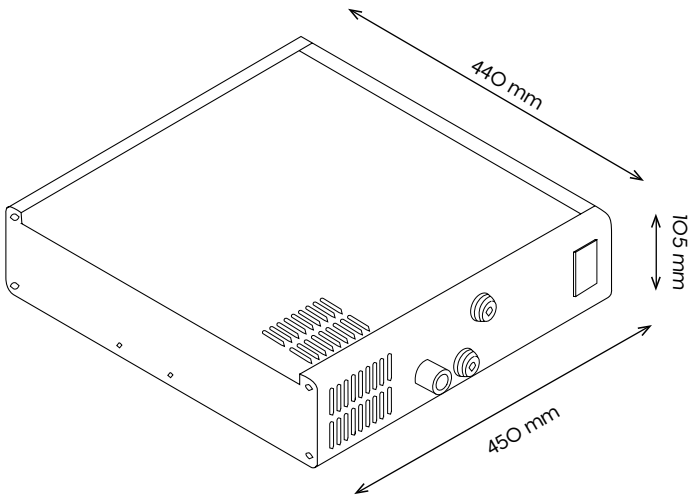

DATI TECNICI SODASYSTEM

STRUTTURA	Acciaio AISI 304L
SISTEMA DI PRE-FILTRAZIONE	Sistema di Pre-filtrazione al Carbone Attivo vegetale di noce di cocco in grado di assorbire inquinanti organici, pesticidi, insettcidi, cloro, sostanze tossiche, residui di farmaci, sostanze coloranti. Sistema di pre-filtrazione a sedimenti esterno
SEPARATORE MOLECOLARE COPERTO DA BREVETTO INDUSTRIALE	Separatore molecolare con vessel integrato struttura a spirale avvolta in Poliammide Composito senza conservanti chimici. Connessioni ad Innesto Rapido Integrate
FUNZIONI	Intelligent System Program Sistema automatico per Verifica/Stop Mancanza acqua Sistema automatico Start/Stop per evitare proliferazione batterica Sistema automatico di controllo esaurimento filtro (con segnalatore visivo) Sistema automatico di controllo volumetrico dei Lt erogati (con segnalatore visivo) Sistema automatico di stop per perdite rilevate (con segnalatore visivo) Sistema automatico di stop mancanza acqua in ingresso (con segnalatore visivo) Sistema automatico di stop per protezione termica
CARBONATORE	Gasatura istantanea
DISPLAY LCD	Alfanumerico 32 caratteri illuminato
CAPACITÀ DI EROGAZIONE	80Lt/h Acqua piatta, 2,5Lt/min Acqua gasata
ALIMENTAZIONE ELETTRICA	220-230 Vac | 50-60Hz
POMPA	Sistema di pressurizzazione con pompa a palette

NLGFrigoGasatore
Osmosi

ALLSERVICE
WATER SYSTEM

EROGATORE DI ACQUA OSMOTIZZATA REFRIGERATA, FRIZZANTE E TEMPERATURA AMBIENTE

ALLSERVICE
WATER SYSTEM

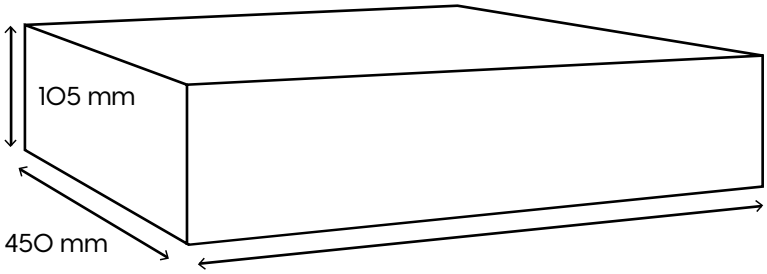

ACCESSORI IN DOTAZIONE

Kit di installazione

ACCESSORI NECESSARI

Riduttore per bombole ricaricabili con manometro di bassa pressione assiale

Bombola 1-2-4 Kg ricaricabile

Rubinetto a 3 vie

DATI TECNICI FRIGOGASATORE OSMOSI

NATURALE	FREDDA	FRIZZANTE	velocità di WATER REFFREDDAMENT O (1)	CAREWATERFLOW (2)	CONSUMO max	EROGAZION	divelocità E	48V	RUBINETTO optional	PESO	DIMENSIONI LxPxH cm
000			3 l/m *		7,5 l/h	/	optional	210W	3 vie	16Kg	49x46x10,5

* Condizioni: 25°C - Ingresso H2O min. 3bar - 1000 µS

CARATTERISTICHE TECNICHE	BIOICE
consumo (W)	max 130 | 50-60Hz
raffreddamento (kcal)	112
rapporto efficienza energetica (EER)	1,25
erogazione acqua (Lt/hΔT 14)	8
dimensioni	55 x 45 x 10,5cm
peso	16 Kg.

risparmio energetico

alimentazione bassa tensione

ideale per la famiglia

tubi antibatterici

sanificazione non necessaria

velocità di raffreddamento

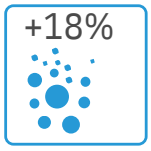

gasatura top temp. ambiente

eccellenza nella produzione

NLGFrigoGasatore
Osmosi_Top

EROGATORE DI ACQUA OSMOTIZZATA REFRIGERATA, FRIZZANTE E TEMPERATURA AMBIENTE

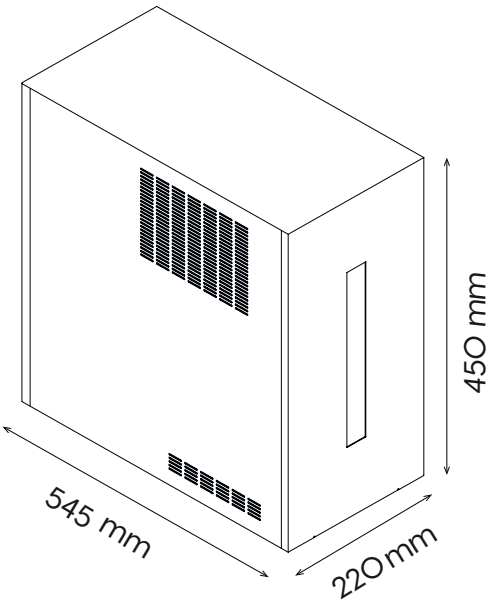

ACCESSORI IN DOTAZIONE

Kit di installazione

ACCESSORI NECESSARI

Riduttore per bombole ricaricabili
con manometro di bassa pressione assiale

Bombola 1-2-4 Kg
ricaricabile

DATI TECNICI FRIGOGASATORE OSMOSI TOP

STRUTTURA	Acciaio al carbonio zincato verniciato a polvere
ALIMENTAZIONE ELETTRICA	220-230 Vac 50-60Hz 300W
SISTEMA DI REFRIGERAZIONE	Compressore: 1/8HP con protezione termica e condensatore di spunto Tevaporazione: -5 Capacità refrigerante: 238W 205Kcal/h 812 BTU/h Gas refrigerante: R134a Controllo elettronico della temperatura di condendensazione
CONDENSAZIONE	Aria
ACQUA PRODOTTA	Acqua Naturale, Refrigerata, Gasata Refrigerata
TANK REFRIGERATO	Materiale: Aisi 304 Cubatura: 2lt con frigerata e refrigerata gasata
CAPACITÀ DI EROGAZIONE	25Lt/h
CAPACITÀ EROGAZIONE ACQUA GASATA	2,5Lt/m
POMPA CARBONAZIONE	300 Lt/h rotativa
MOTORE ELETTRICO	180W con condensatore di spunto
SISTEMA DI AFFINAMENTO	Sistema di pretrattamento
TECNOLOGIA APPLICATA	Separatore molecolare con vessel integrato struttura a spirale avvolta in Poliammide Composito senza conservanti chimici. Connessioni ad Innesto Rapido Integrate
FUNZIONI	Regolazione della gasatura mediante compensatore Regolazione della capacità refrigerante elettronico Flussaggio automatico Sistema allarme saturazione filtro

SODASTREAM

ALLSERVICE
WATER SYSTEM

DESCRIZIONE

Spirit è l'ultimo innovativo modello lanciato da SodaStream. Il suo design moderno e le linee semplici e pulite lo rendono adatto per ogni cucina.

Spirit è il gasatore perfetto per chi ama la semplicità e la facilità d'uso. Il sistema di aggancio della bottiglia al gasatore "Snap Lock" permette di fissare l'elegante bottiglia al gasatore con una rapida spinta verso l'alto, senza il bisogno di avvitarla.

- Livello di gasatura personalizzato
- Sistema Snap Lock**
- Linee semplici e pulite
- Design moderno

SodaStream SPIRIT ti permette di gasare l'acqua di rubinetto in acqua frizzante grazie al cilindro di CO2 naturale presente in dotazione all'interno del pack. In pochi e semplici passi la tua acqua frizzante sarà pronta: riempi la bottiglia di acqua di rubinetto, aggancia la bottiglia al gasatore e premi il pulsante!

SPECIFICHE TECNICHE

Dimensioni prodotto	H 43 cm x L 13 cm x P 18,5
Colore	Nero o Bianco
Alimentazione elettrica	No
Co nte n u to imballo	1 gasatore Spirit, 1 bottiglia in PET, 1 cilindro in licenza d'uso contenente CO2 da 80 litri
Tipologia bottiglia	Plastica riutilizzabile
Capienza bottiglia	1 Litro

Colori Sodastream:

NEW LINE TRATTAMENTO ACQUA